ЭНЕРГОМИР
www.energomir.su

Модулируемые от 348 до 2900 кВт газ / дизельное топливо

ALPHATHERM

Комбинированная горелка

GAMMA K 190/M
GAMMA K 250/M

348 — 2900 кВт

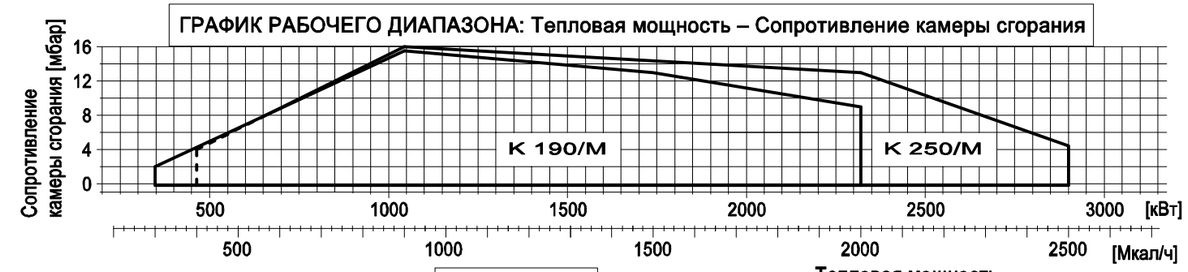

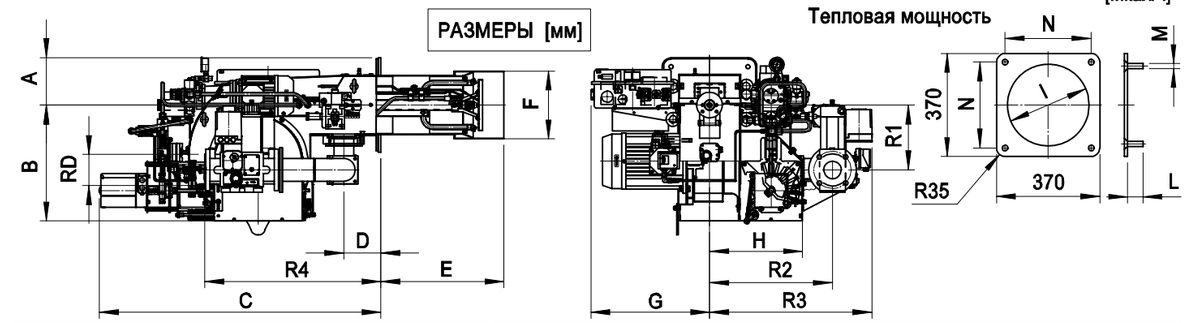

МОДЕЛЬ		K 190/M	K 250/M
Мощность мин. 1-й ступени/мин. 2-й ступени – макс. 2-й ступени *	[Мкал/ч]	300/900-2060	400/1000-2500
Мощность мин. 1-й ступени/мин. 2-й ступени – макс. 2-й ступени *	[кВт]	348/1044-2390	464/1160-2900
Расход G20 (ПРИРОДНЫЙ ГАЗ) мин. 1-й ступени/мин. 2-й ступени – макс. 2-й ступени *	[м³/ч]	35/105-241	47/117-292
Расход G31 (сжиженный газ) мин. 1-й ступени/мин. 2-й ступени – макс. 2-й ступени *	[м³/ч]	14/41-93	18/45-113
Топливо: Природный газ (вторая группа)- сжиженный газ (третья группа)			
Категория топлива: $I_{2R}, I_{2H}, I_{2L}, I_{2E}, I_{2E+}, I_{2Er}, I_{2ELL}, I_{2E(R)B}$ / $I_{3B/P}, I_{3+}, I_{3P}, I_{3B}, I_{3R}$			
Минимальное давление газа D2" FS50 ПРИРОДНЫЙ ГАЗ/СЖИЖЕННЫЙ ГАЗ **	[мбар]	110/42	160/80
Минимальное давление газа DN65 FS65 ПРИРОДНЫЙ ГАЗ/СЖИЖЕННЫЙ ГАЗ **	[мбар]	50/23	77/45
Минимальное давление газа DN80 FS80 ПРИРОДНЫЙ ГАЗ/СЖИЖЕННЫЙ ГАЗ **	[мбар]	30/18	45/36
Минимальное давление газа DN100 F100-S100 ПРИРОДНЫЙ ГАЗ/СЖИЖЕННЫЙ ГАЗ **	[мбар]	25/15	36/26
Максимальное давление на входе в клапана (Pe.макс)	[мбар]	500	500
Расход ДИЗЕЛЬНОГО ТОПЛИВА мин. 1-й ступени/мин. 2-й ступени – макс. 2-й ступени *	[кг/ч]	30/90-206	40/100-250
Топливо: ДИЗЕЛЬНОЕ 1.5°E При 20°C = 6.2 cSt = 35 sec Redwood N°1			
Периодическая работа (мин. 1 остановка каждые 24 часа) Двухступенчатая или модулирующая			
Допустимые условия эксплуатации / хранения: -15...+40°C/ -20...+70°C, макс. относ. влажн. 80%			
Макс. температура воздуха для горения	[°C]	60	60
Номинальная электрическая мощность	[кВт]	7	9
Двигатель вентилятора	[кВт]	5.5	7.5
Двигатель насоса	[кВт]	1.1	1.1
Номинальная потребляемая мощность	[A]	14	16
Дополнительная номинальная потребляемая мощность	[A]	0.5	0.7
Напряжение питания:		3~400В-1/Ф~230В-50Гц	3~400В-1/Ф~230В-50Гц
Уровень электрозащиты:		IP44	IP44
Уровень шума *** мин.-макс.	[Дб]	88-89	86-88
Вес горелки	[кг]	140	152

* Исходные условия: Температура окружающей среды 20°C - барометрическое давление 1013 мбар – Высота над уровнем моря – 0 м
** Минимальное давление на подаче газа на рампе для получения максимальной мощности горелки с учетом нулевого давления в камере сгорания.
*** Уровень шума измерен в лаборатории при работающей горелке на бета-котле, дистанция 1 м (UNI EN ISO 3746).

МОДЕЛЬ	A	B	C	D	E	F	G	H	I	L	M	N	R1	R2	R3	R4	RD	Вес АРМАТУРЫ
K 190/M-D2"	180	453	1100	145	481	265	463	363	280	50	M14	300	254	509	672	504	Rp 2	22 кг
K 190/M-DN65	180	453	1100	145	481	265	463	363	280	50	M14	300	254	480	634	688	DN65	37 кг
K 190/M-DN80	180	453	1100	145	481	265	463	363	280	50	M14	300	254	480	647	708	DN80	47 кг
K 190/M-DN100	180	453	1100	145	481	265	463	363	280	50	M14	300	254	480	654	748	DN100	57 кг
K 250/M-D2"	180	453	1100	145	481	265	463	363	280	50	M14	300	254	509	672	504	Rp 2	22 кг
K 250/M-DN65	180	453	1100	145	481	265	463	363	280	50	M14	300	254	480	634	688	DN65	37 кг
K 250/M-DN80	180	453	1100	145	481	265	463	363	280	50	M14	300	254	480	647	708	DN80	47 кг
K 250/M-DN100	180	453	1100	145	481	265	463	363	280	50	M14	300	254	480	654	748	DN100	57 кг

www.ayaks-tcd.ru